ITEM	NO. DESENHO
A	320-10147
B	14963285
C	14963573
D	14963519
E	14963571

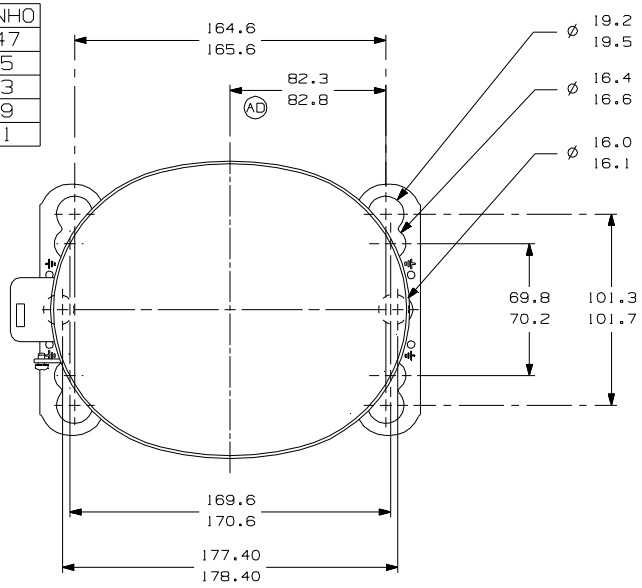

-VISTA AUXILIAR-
DIMENSOES DE FIXACAO

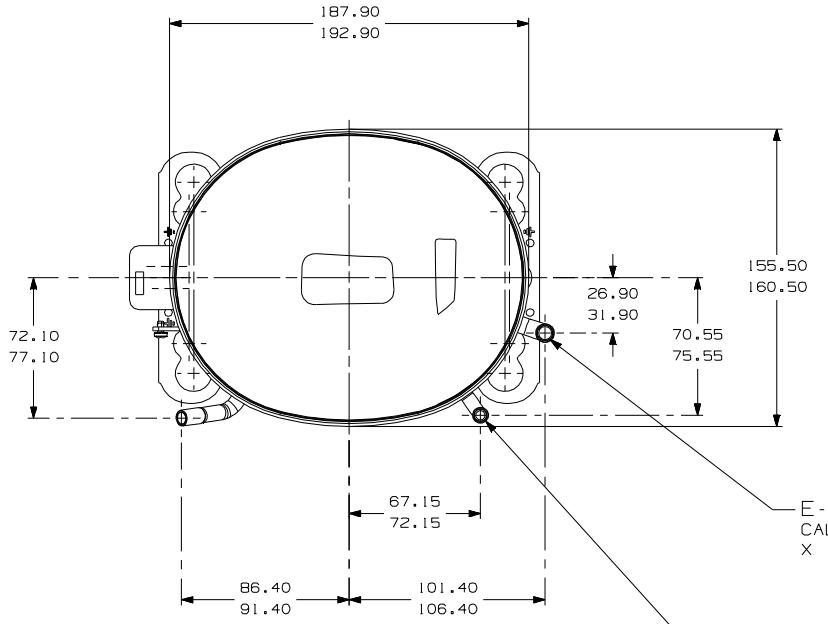

E-CONECTOR DE SUCCAO COBRE
CALIBRAR Ø INT. PARA 8.00-8.10
X 15.00-17.00 DE PROF.

D-CONECTOR DE DESCARGA COBRE
CALIBRAR Ø INT. PARA 6.45-6.55
X 15.00-17.00 DE PROF.

C-CONECTOR DE PROCESSO COBRE
CALIBRAR Ø INT. PARA 6.45-6.55
X 15.00-17.00 DE PROF.

ESTA REGIAO DEVE ESTAR ISENTA
DE TINTA DENTRO DE UM RETANGULO
10 x 8.0 REF. CONFORME MOSTRADO

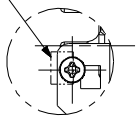

DETALHE-A

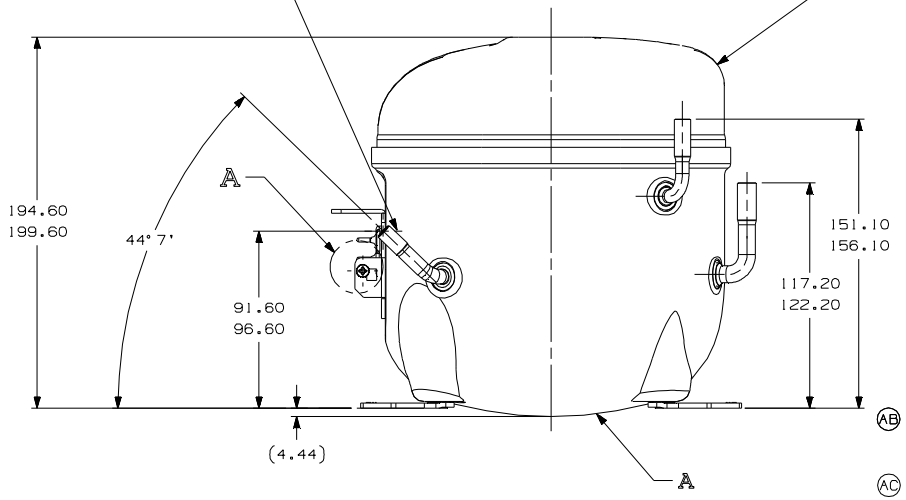

NOTAS:
1- SE ESPECIFICADO NA LISTA DE MATERIAL, MONTAR AS PECAS CONFORME MOSTRADO.
2- VER ESPECIFICACAO "A-B" E "A-C" PARA PROCESSO.
3- NAO PODE HAVER VINCOS NOS TUBOS (VINCOS SAO SINAIS OU MARCAS QUE FICAM EM ALGO QUE SE DOBRA).
4- APOS AS DOBRAS NOS TUBOS, NAO PODE HAVER REDUCAO DE AREA SUPERIOR A 30%.
AC 5- OS TUBOS DE SUCCAO, DESCARGA E PROCESSO DEVEM ESTAR ISENTOS DE TINTA EM 15.8mm (5/8") A PARTIR DO TOPO DOS TUBOS CONFORME ESPEC. T.P.Co. A-B4.

LC	COOR.	MODIFICACAO	DATA
AD	F/7	ALTERADA MEDIDA ERA:80.30-80.80	EC48188 31-01-14 PS. RG.
AC	A/2	ADICIONADO NOTA	EC52840 AMP MC 13-09-13
AB	A/2	REVISADA NOTAS 3 E 4	EC44035 08/06/12 PS. A.M
	A/2	ACRESCENTADA NOTAS 3 E 4	
AA		LIBERACAO	EC40829 28/09/11 JLB / A.M

MUITO IMPORTANTE: II ESTE DESENHO E DE PROPRIEDADE EXCLUSIVA DA TECUMSEH DO BRASIL LTDA. NAO PODE SER USADO PARA FINS CONFIDENCIAIS, SOMENTE ELE PERTENCENTES, 2) A SUA DISPONIBILIZACAO A TERCEIROS, E EM TODO O TERRITORIO NACIONAL OU EXTERIOR, NEM ELE NEM SEU CONTEUDO, SEJAM DIVULGADOS, 3) NAO PODE SER REPRODUZIDO, SEJA QUE SEJA, SEM O PREVIO E EXPRESSO CONSENTIMENTO DESTA TECUMSEH.
III SE VOCE RECEBEU ESTE DESENHO E COM AS INFORMACOES QUE ESPECIFICA E EXPRESSAMENTE TIVER SIDO AUTORIZADO A USAR-LO, ELA, 3) E PROIBIDO A SUA REPRODUCAO TOTAL OU PARCIAL, PARA QUALQUER FINALIDADE QUE NAO SEJA A FINALIDADE PARA A QUAL FOI ENVIADO, A MENOS QUE PREVIA E EXPRESSAMENTE AUTORIZADA POR ESCRITO PELA TECUMSEH DO BRASIL LTDA.
IV SE VOCE RECEBEU ESTE DESENHO E NAO O TIVER SOLICITADO PELA TECUMSEH DO BRASIL LTDA.

NAO MUDE A ESCALA DO DESENHO. TODOS MATERIAIS FERROSOS NAO DEVEM ESTAR MAIS PERTO DOS TUBOS DE SUCCAO, COMO NA MONTAGEM DO COMPRESSOR.

PROJECAO: 3DIEDRO
UNIDADE: mm
FORMATO: A2

SIMBOLOS Q.A.CONFORME PROCEDIMENTO 2.01.031 TECUMSEH DO BRASIL
★: CATEGORIA I
▲: CATEGORIA II
■: CATEGORIA III
●: CATEGORIA IV

Tecumseh

NOME			NUMERO
COMPRESSOR PARA VENDAS			DCAE212
DESENHO	VERIFICACAO	APROVACAO	ESCALA / FOLHA
J.BARBANO	A.MARTINEZ	W.CORREA	1:1 / 1/1
DATA 12/09/11	REF.		FAMILIA AE2