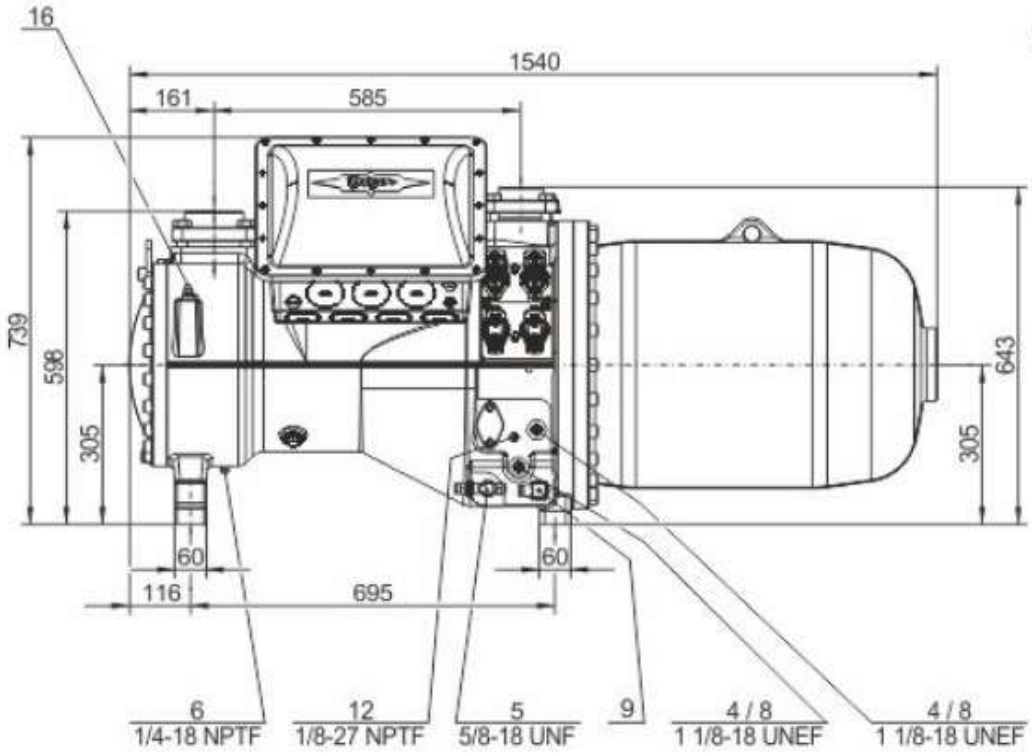
16
1540
161
585
739
598
305
643
305
60
60
116
695
6
1/4-18 NPTF
12
1/8-27 NPTF
5
5/8-18 UNF
9
4 / 8
1 1/8-18 UNEF
4 / 8
1 1/8-18 UNEF

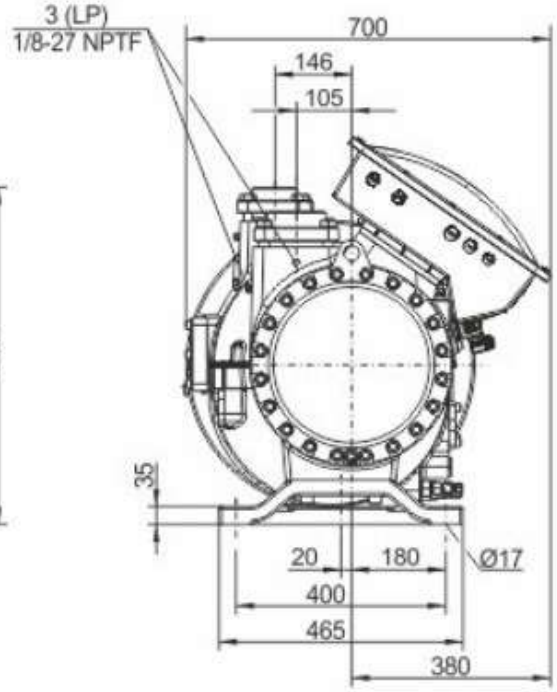
3 (LP)
1/8-27 NPTF
700
146
105
35
20
180
Ø17
400
465
380

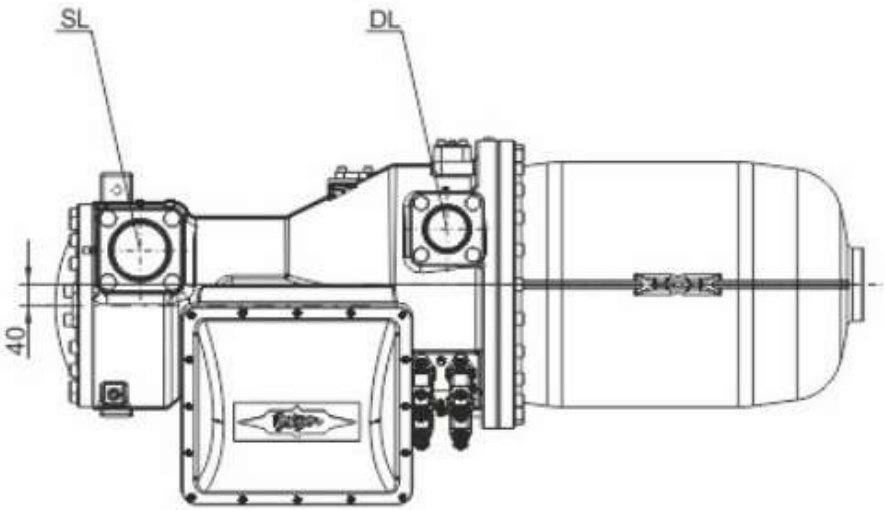
SL
DL
40

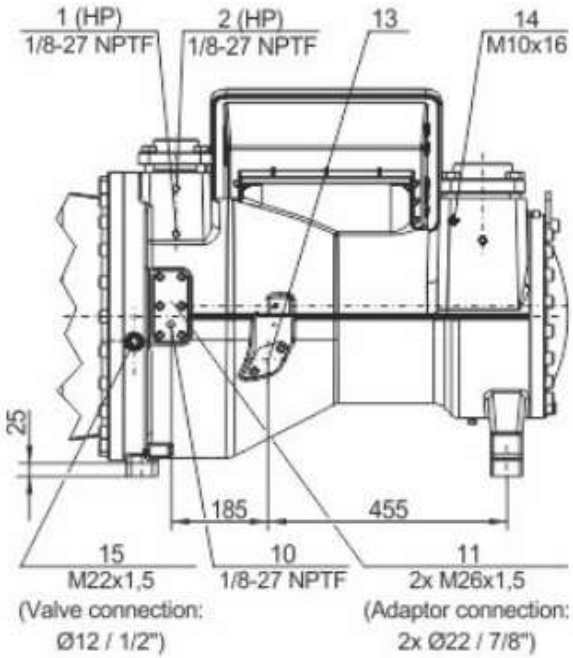
1 (HP)
1/8-27 NPTF
2 (HP)
1/8-27 NPTF
13
14
M10x16
25
185
455
15
M22x1,5
(Valve connection:
Ø12 / 1/2")
10
1/8-27 NPTF
11
2x M26x1,5
(Adaptor connection:
2x Ø22 / 7/8")