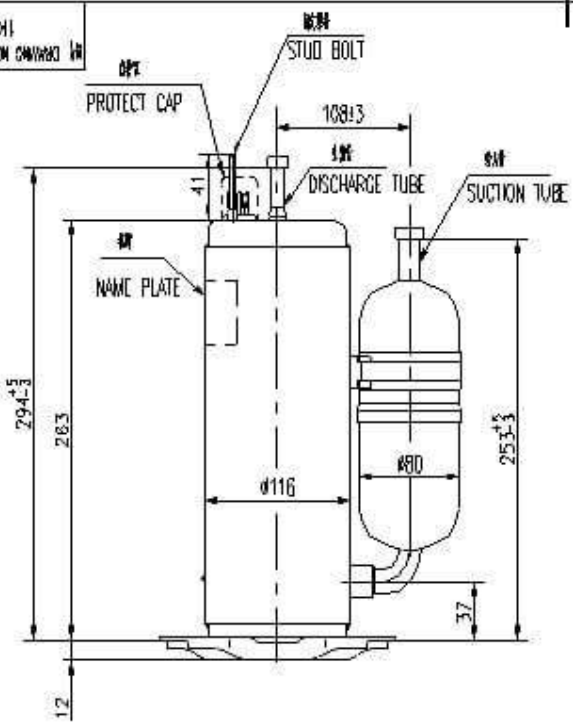

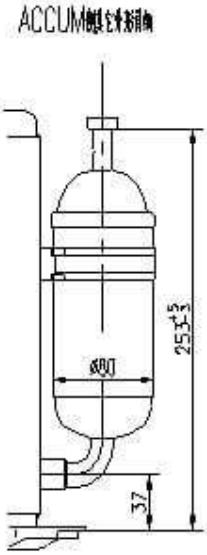

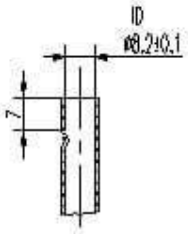

DISCHARGE TUBE

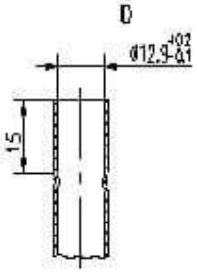

SUCTION TUBE

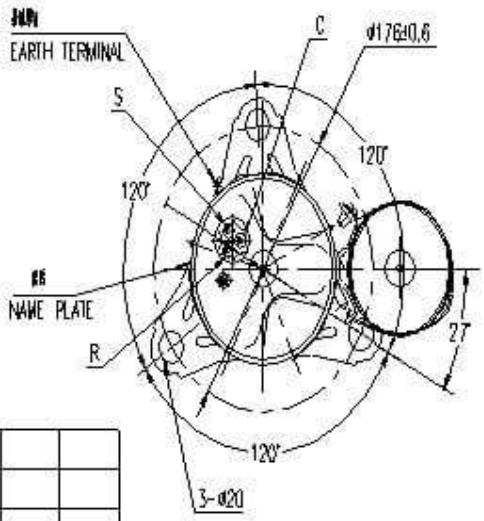

PJ215G1C-4FT	09 05 15
材 料 表	年 月 日

年 月 DATE	姓 名 NAME	修改内容 REV. NO.	校对 MODIFIED BY	日 期 DATE

设 计 DESIGNED BY		工 艺 TECHNOLOGY		材料 MATERIAL DRAW DOTER	图号 DRAWING NO. 1K319047G
制 图 DRAWN BY		标 准 化 STANDARD			名称 TITLE 外形图 DRAW DOTER
审 核 CHECKED BY		工 艺 APPROVED BY		图纸比例 SCALE 图纸张数 SHEET OF DRAWING 1 / 9 重量 WEIGHT 比例 SCALE	
批 准 APPROVED BY		日 期 DATE		共 张 TOTAL PAGE 第 张 PAGE NO.	广东美芝制冷设备有限公司 GUANGDONG MEIZHI COMPRESSOR LTD

Cr 10